型　式	品　番	適用ドア寸法 DW×DHmm	ドア重量 kg以下
BL－Ⅲ－S型	BL PS-2001	800×2000	30

本図はストップ付、左開きを示す。

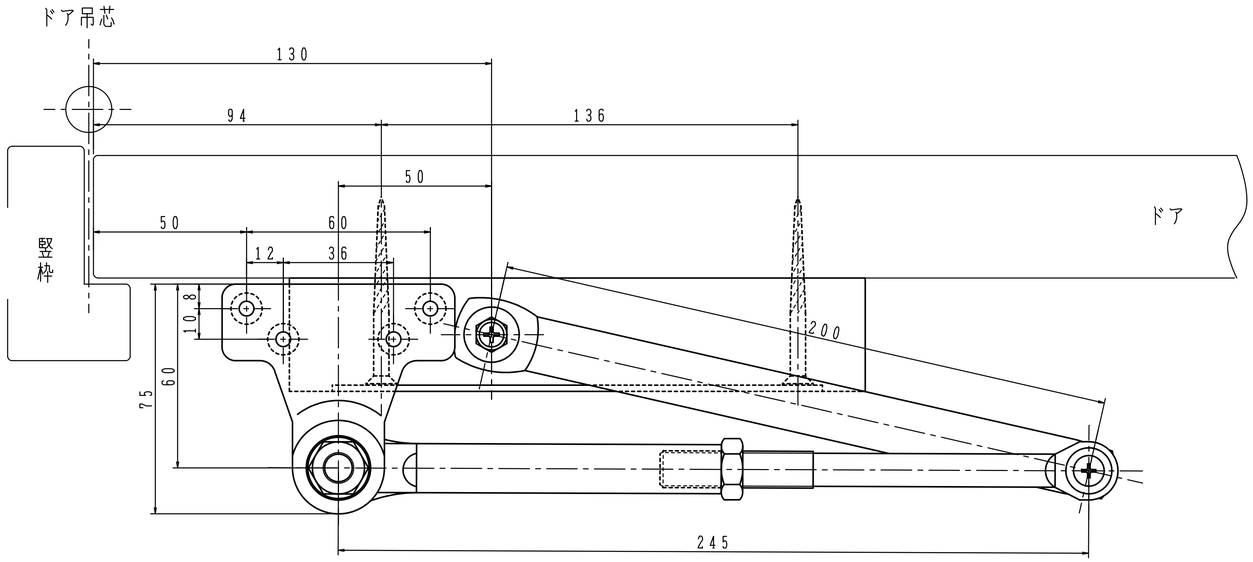

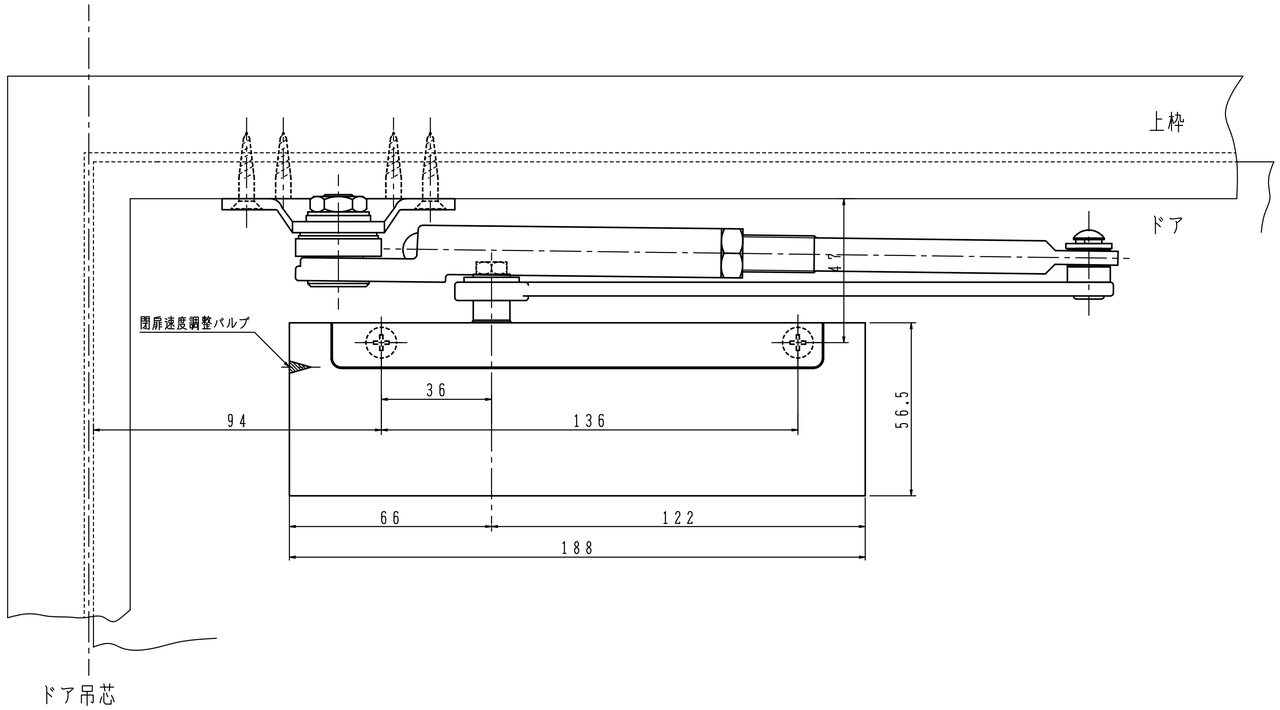

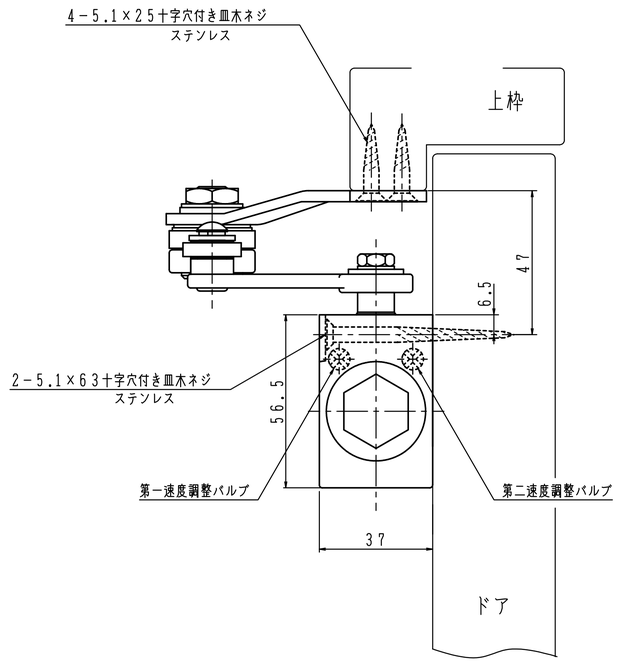

日本ドアーチエック製造株式会社	図面名 ドアクローザ　BL－Ⅲ－S型 BL PS－2001　納まり図	改訂 1